Profile Door Handles

series

Chapter L



1405.07.07

دستگیره پروفیلی H فرم پودری طول ۴۸۰۰mm



L012 دستگیره پروفیلی H فرم رنگ سفید پودری طول ۴۸۰۰mm

L013 دستگیره پروفیلی H فرم رنگ مشکی پودری طول ۴۸۰۰mm

L017 دستگیره پروفیلی H فرم رنگ نوک مدادی پودری طول ۴۸۰۰mm

30,000,000R

نکته:دستگیره H فرم مخصوص MDF به ضخامت ۱۶mm است

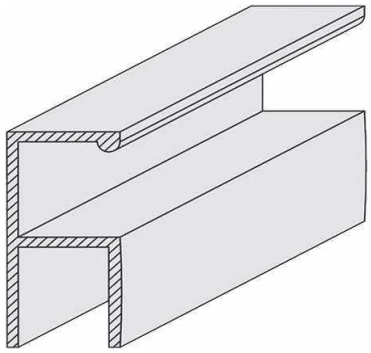

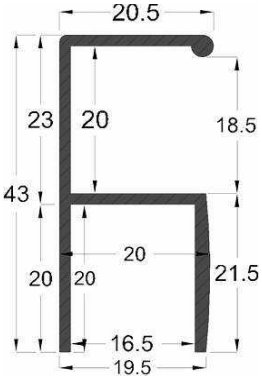



دستگیره پروفیلی G فرم پودری طول ۴۸۰۰mm



L052 دستگیره پروفیلی G فرم رنگ سفید پودری طول ۴۸۰۰mm

L053 دستگیره پروفیلی G فرم رنگ مشکی پودری طول ۴۸۰۰mm

L057 دستگیره پروفیلی G فرم رنگ نوک مدادی پودری طول ۴۸۰۰mm

40,000,000R

نکته: نیاز به شیار با عمق ۹٫۸mm دارد.

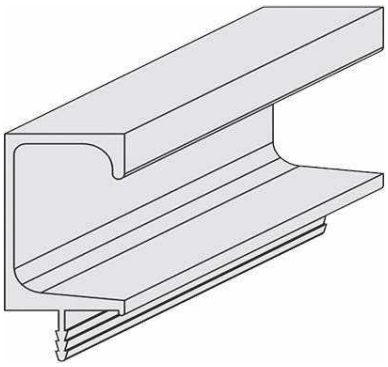

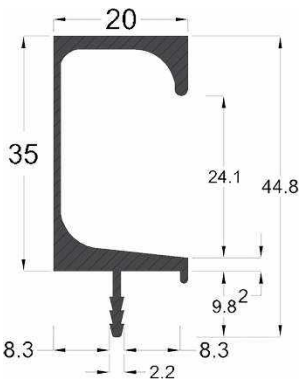



دستگیره پروفیلی L فرم زمینی پودری طول ۴۸۰۰mm



L072	دستگیره پروفیلی L فرم زمینی رنگ سفید پودری طول ۴۸۰۰mm
L073	دستگیره پروفیلی L فرم زمینی رنگ مشکی پودری طول ۴۸۰۰mm
L077	دستگیره پروفیلی L فرم زمینی رنگ نوک مدادی پودری طول ۴۸۰۰mm

30,000,000R



L200 | اتصال دستگیره L و U زمینی — 532,400R



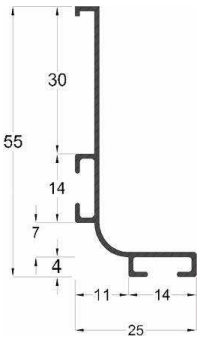

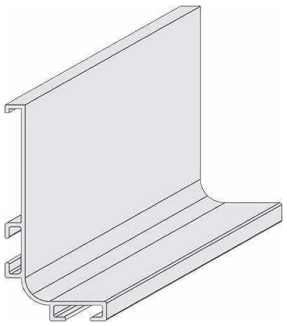

دستگیره پروفیلی U فرم زمینی پودری طول ۴۸۰۰mm



L082	دستگیره پروفیلی U فرم زمینی رنگ سفید پودری طول ۴۸۰۰mm
L083	دستگیره پروفیلی U فرم زمینی رنگ مشکی پودری طول ۴۸۰۰mm
L087	دستگیره پروفیلی U فرم زمینی رنگ نوک مدادی پودری طول ۴۸۰۰mm

40,000,000R



L200 | اتصال دستگیره L و U زمینی — 532,400R



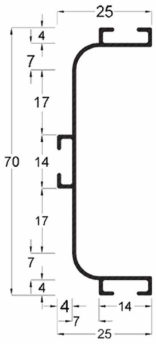

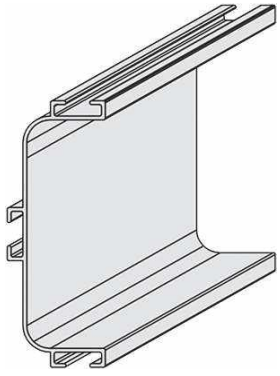

دستگیره پروفیلی L فرم کمدی پودری طول ۲۴۰۰mm



L092	دستگیره پروفیلی L فرم کمدی رنگ سفید پودری طول ۲۴۰۰mm
L093	دستگیره پروفیلی L فرم کمدی رنگ مشکی پودری طول ۲۴۰۰mm
L097	دستگیره پروفیلی L فرم کمدی رنگ نوک مدادی پودری طول ۲۴۰۰mm

30,000,000R

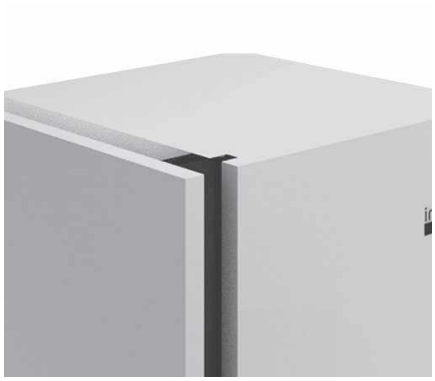

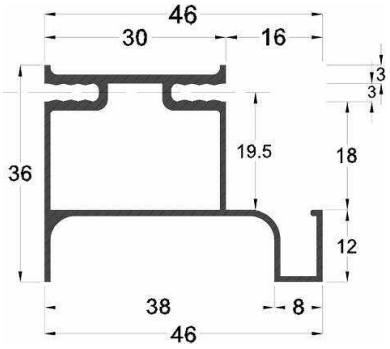

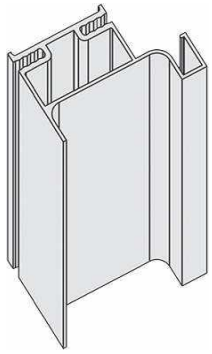

دستگیره پروفیلی U فرم کمدی پودری طول ۲۴۰۰mm



L102	دستگیره پروفیلی U فرم کمدی رنگ سفید پودری طول ۲۴۰۰mm
L103	دستگیره پروفیلی U فرم کمدی رنگ مشکی پودری طول ۲۴۰۰mm
L107	دستگیره پروفیلی U فرم کمدی رنگ نوک مدادی پودری طول ۲۴۰۰mm

40,000,000R



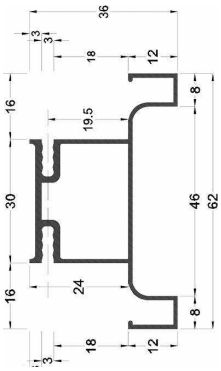

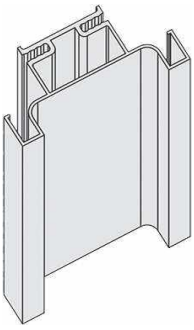



دستگیره پروفیلی H فرم سرامیکی نانو ضدخش سوپرمات آنودایز طول ۳۰۰۰mm



L241	دستگیره پروفیلی H فرم سرامیکی نانو ضدخش رنگ موکا سوپر مات آنودایز طول ۳۰۰۰mm
L242	دستگیره پروفیلی H فرم سرامیکی نانو ضدخش رنگ برنزی سوپر مات آنودایز طول ۳۰۰۰mm
L243	دستگیره پروفیلی H فرم سرامیکی نانو ضدخش رنگ شامپاینی سوپر مات آنودایز طول ۳۰۰۰mm
L244	دستگیره پروفیلی H فرم سرامیکی نانو ضدخش رنگ سیلور سوپر مات آنودایز طول ۳۰۰۰mm

50,000,000R

نکته:دستگیره H فرم مخصوص MDF به ضخامت ۱۶mm است



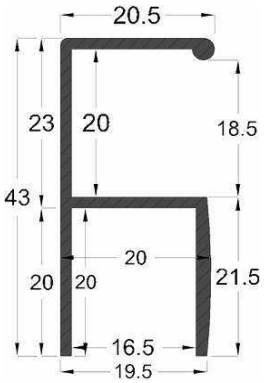

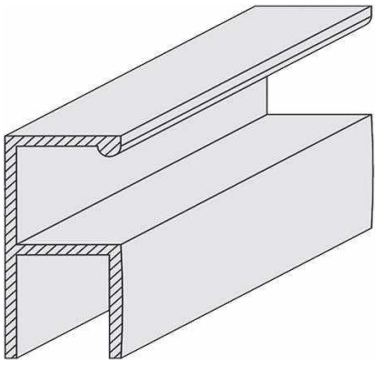

دستگیره پروفیلی G فرم سرامیکی نانو ضدخش سوپرمات آنودایز طول ۳۰۰۰mm



L251	دستگیره پروفیلی G فرم سرامیکی نانو ضدخش رنگ موکا سوپر مات آنودایز طول ۳۰۰۰mm
L252	دستگیره پروفیلی G فرم سرامیکی نانو ضدخش رنگ برنزی سوپر مات آنودایز طول ۳۰۰۰mm
L253	دستگیره پروفیلی G فرم سرامیکی نانو ضدخش رنگ شامپاینی سوپر مات آنودایز طول ۳۰۰۰mm
L254	دستگیره پروفیلی G فرم سرامیکی نانو ضدخش رنگ سیلور سوپر مات آنودایز طول ۳۰۰۰mm

50,000,000R

نکته: نیاز به شیار با عمق ۹٫۸mm دارد.



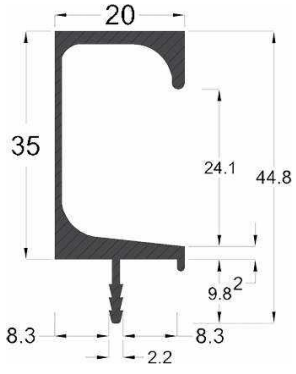

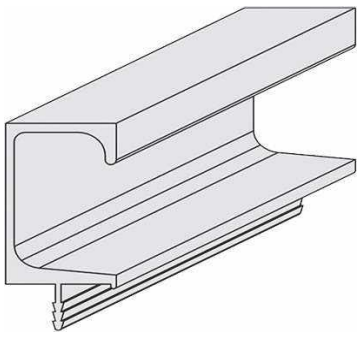

دستگیره پروفیلی L فرم زمینی سرامیکی نانو ضدخش سوپرمات آنودایز طول ۳۰۰۰mm



L201	دستگیره پروفیلی L فرم زمینی سرامیکی نانو ضدخش رنگ موکا سوپر مات آنودایز طول ۳۰۰۰mm
L202	دستگیره پروفیلی L فرم زمینی سرامیکی نانو ضدخش رنگ برنزی سوپر مات آنودایز طول ۳۰۰۰mm
L203	دستگیره پروفیلی L فرم زمینی سرامیکی نانو ضدخش رنگ شامپاینی سوپر مات آنودایز طول ۳۰۰۰mm
L204	دستگیره پروفیلی L فرم زمینی سرامیکی نانو ضدخش رنگ سیلور سوپر مات آنودایز طول ۳۰۰۰mm

40,000,000R



L200 | اتصال دستگیره L و U زمینی

532,400R



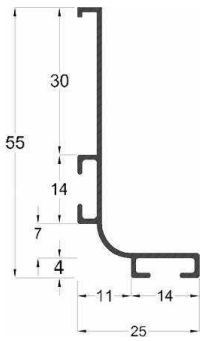

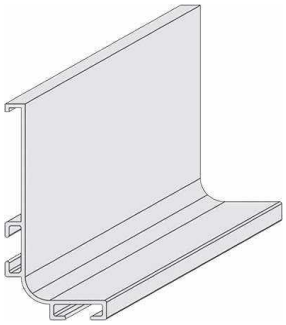

دستگیره پروفیلی U فرم زمینی سرامیکی نانو ضدخش سوپرمات آنودایز طول ۳۰۰۰mm



L211	دستگیره پروفیلی U فرم زمینی سرامیکی نانو ضدخش موکا سوپر مات آنودایز طول ۳۰۰۰mm
L212	دستگیره پروفیلی U فرم زمینی سرامیکی نانو ضدخش برنزی سوپر مات آنودایز طول ۳۰۰۰mm
L213	دستگیره پروفیلی U فرم زمینی سرامیکی نانو ضدخش شامپاینی سوپر مات آنودایز طول ۳۰۰۰mm
L214	دستگیره پروفیلی U فرم زمینی سرامیکی نانو ضدخش سیلور سوپر مات آنودایز طول ۳۰۰۰mm

50,000,000R



L200 | اتصال دستگیره L و U زمینی

532,400R



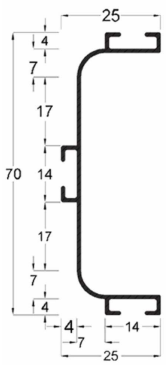

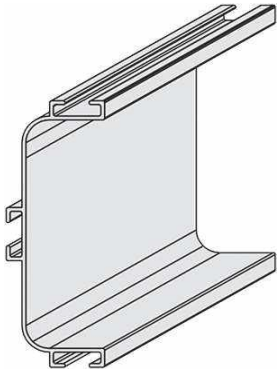

دستگیره پروفیلی L فرم کمدی سرامیکی نانو ضدخش سوپرمات آنودایز طول ۳۰۰۰mm



L221	دستگیره پروفیلی L فرم کمدی سرامیکی نانو ضدخش رنگ موکا سوپر مات آنودایز طول ۳۰۰۰mm	40,000,000R
L222	دستگیره پروفیلی L فرم کمدی سرامیکی نانو ضدخش رنگ برنزی سوپر مات آنودایز طول ۳۰۰۰mm	
L223	دستگیره پروفیلی L فرم کمدی سرامیکی نانو ضدخش رنگ شامپاینی سوپر مات آنودایز طول ۳۰۰۰mm	
L224	دستگیره پروفیلی L فرم کمدی سرامیکی نانو ضدخش رنگ سیلور سوپر مات آنودایز طول ۳۰۰۰mm	

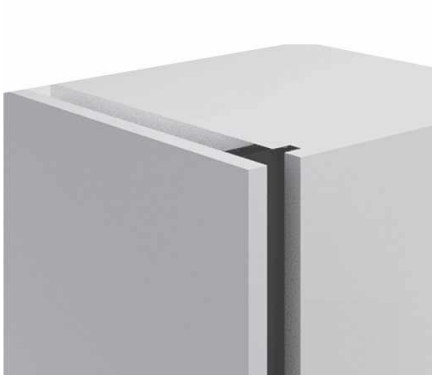

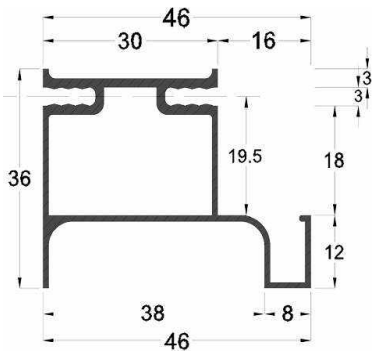

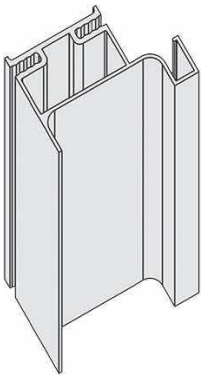

دستگیره پروفیلی U فرم کمدی سرامیکی نانو ضدخش سوپرمات آنودایز طول ۳۰۰۰mm



L231	دستگیره پروفیلی U فرم کمدی سرامیکی نانو ضدخش رنگ موکا سوپر مات آنودایز طول ۳۰۰۰mm	40,000,000R
L232	دستگیره پروفیلی U فرم کمدی سرامیکی نانو ضدخش رنگ برنزی سوپر مات آنودایز طول ۳۰۰۰mm	50,000,000R
L233	دستگیره پروفیلی U فرم کمدی سرامیکی نانو ضدخش رنگ شامپاینی سوپر مات آنودایز طول ۳۰۰۰mm	50,000,000R
L234	دستگیره پروفیلی U فرم کمدی سرامیکی نانو ضدخش رنگ سیلور سوپر مات آنودایز طول ۳۰۰۰mm	50,000,000R



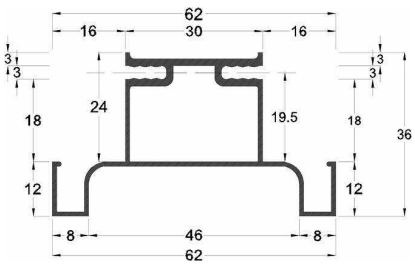

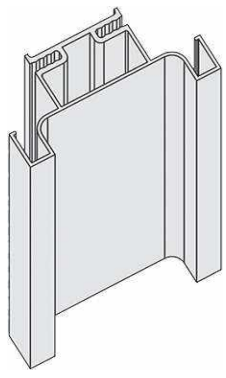

پاخور آلومینیومی ارتفاع ۱۵۰mm، طول ۴۸۰۰mm



L302 | پاخور آلومینیومی رنگ سـفید پودری ارتفاع ۱۵۰mm، طول ۴۸۰۰mm

L303 | پاخور آلومینیومی رنگ مشـکی پودری ارتفاع ۱۵۰mm، طول ۴۸۰۰mm

L307 | پاخـور آلومینیومی رنگ نوک مدادی پودری ارتفاع ۱۵۰mm، طول ۴۸۰۰mm

50,000,000R

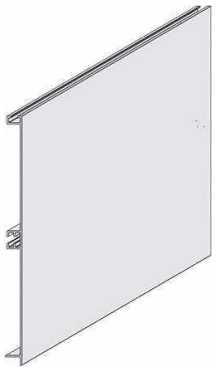

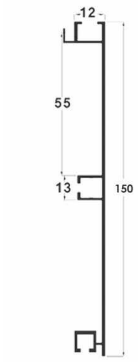

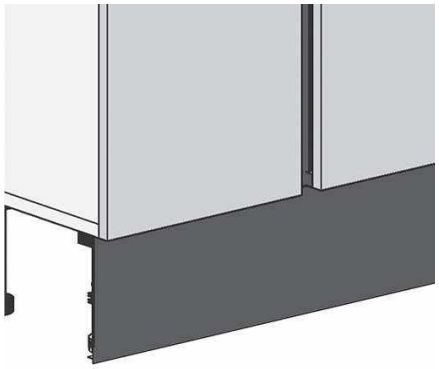

پاخور آلومینیومی سرامیکی نانو ضدخش سوپرمات آنودایز ارتفاع ۱۵۰mm طول ۳۰۰۰mm



L291 | پاخور آلومینیومی سرامیکی نانو ضدخش رنگ موکا سوپر مات آنودایز ارتفاع ۱۵۰mm، طول ۳۰۰۰mm

L292 | پاخور آلومینیومی سرامیکی نانو ضدخش رنگ برنزی سوپر مات آنودایز ارتفاع ۱۵۰mm، طول ۳۰۰۰mm

L293 | پاخور آلومینیومی سرامیکی نانو ضدخش رنگ شامپاینی سوپر مات آنودایز ارتفاع ۱۵۰mm، طول ۳۰۰۰mm

L294 | پاخور آلومینیومی سرامیکی نانو ضدخش رنگ سیلور سوپر مات آنودایز ارتفاع ۱۵۰mm، طول ۳۰۰۰mm

50,000,000R

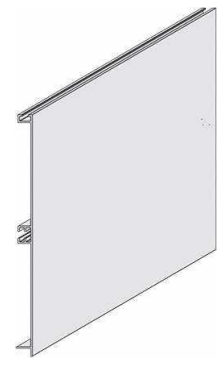

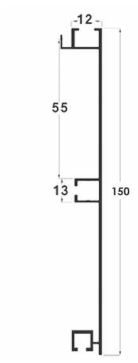

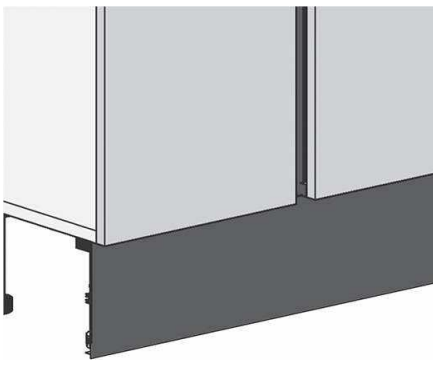

پاخور آلومینیومی پودری ارتفاع ۱۰۰mm، طول ۶۰۰۰mm



L501 | پاخور آلومینیومی رنگ نوک مدادی پودری ارتفاع ۱۰۰mm، طول ۶۰۰۰mm

L502 | پاخور آلومینیومی رنگ سفید پودری ارتفاع ۱۰۰mm، طول ۶۰۰۰mm

L503 | پاخور آلومینیومی رنگ مشکی پودری ارتفاع ۱۰۰mm، طول ۶۰۰۰mm

93,170,000R

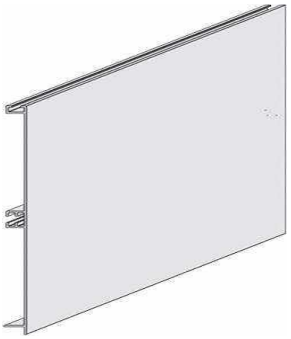

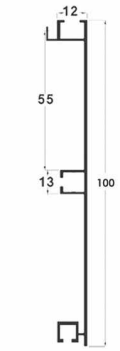

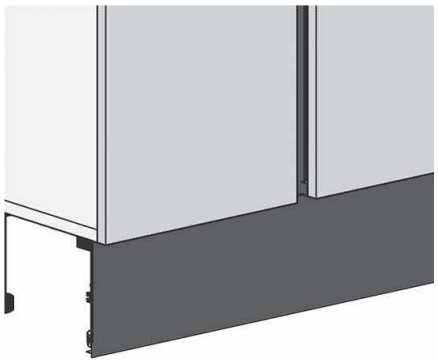

پاخور آلومینیومی سرامیکی نانو ضدخش سوپرمات آنودایز ارتفاع ۱۰۰mm، طول ۳۰۰۰mm



L511 | پاخور آلومینیومی سرامیکی نانو ضدخش رنگ موکا سوپر مات آنودایز ارتفاع ۱۰۰mm، طول ۳۰۰۰mm

L512 | پاخور آلومینیومی سرامیکی نانو ضدخش رنگ برنزی سوپر مات آنودایز ارتفاع ۱۰۰mm، طول ۳۰۰۰mm

L513 | پاخور آلومینیومی سرامیکی نانو ضدخش رنگ شامپاینی سوپر مات آنودایز ارتفاع ۱۰۰mm، طول ۳۰۰۰mm

L514 | پاخور آلومینیومی سرامیکی نانو ضدخش رنگ سیلور سوپر مات آنودایز ارتفاع ۱۰۰mm، طول ۳۰۰۰mm

93,170,000R

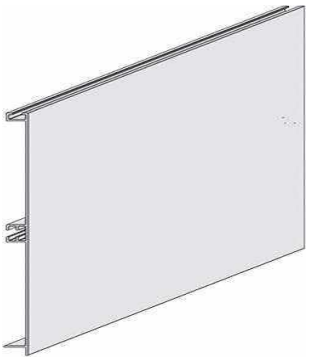

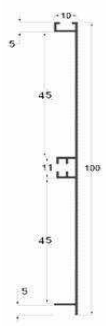

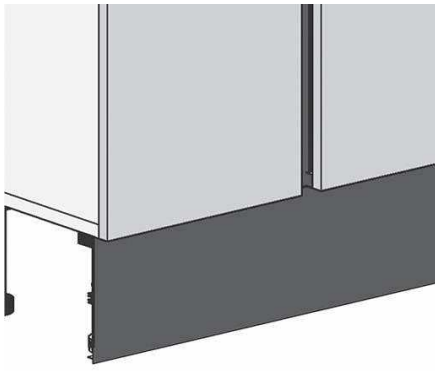



دستگیره پروفیلی لوکس طول ۳۰۰۰mm



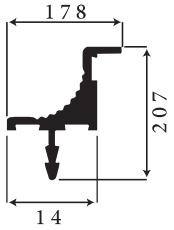

L261	دستـگیره پـروفیلی لـوکس رنگ قهوه ای طول ۳۰۰۰mm	31,944,000R
L262	دستگیره پروفیلی لوکس رنگ شامپاینی مات طول ۳۰۰۰mm	31,944,000R





L263	کپ انتـهایی دستـگیره پـروفیلی لـوکس رنگ قهوه ای	3,194,400R
L264	کپ انتهایی دستگیره پروفیلی لوکس رنگ شامپاینی مات	3,194,400R

دستگیره خطی روکار عمودی طول ۳۰۰۰mm

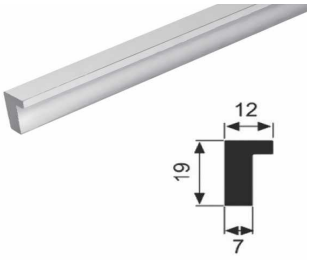

L281	دستـگیره پروفیلی خطـی روکار عمودی رنـگ قهوه ای طول ۳۰۰۰mm	79,860,000R
L282	دستگیره پروفیلی خطی روکار عمودی رنگ شامپاینی مات طول ۳۰۰۰mm	79,860,000R
L283	دستـگیره پروفیلی خطی روکار عمودی رنگ مشکی مات طول ۳۰۰۰mm	79,860,000R



L286	پیچ دستـگیره خطـی روکار عمودی رنـگ قهوه ای	798,600R
L287	پیچ دستگیره خطی روکار عمودی رنگ شامپاینی مات	798,600R
L288	پیچ دستـگیره خطی روکار عمودی رنگ مشکی مات	798,600R

دستگیره صفحه تخت دسته بلند شامپاینی مات ۶۰۰mm

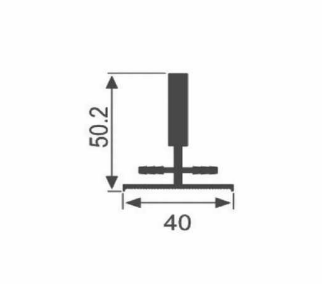

L370	دستگیره یک تکه صفحه تخت دسته بلند رنگ شامپاینی مات ۶۰۰mm	53,240,000R

دستگیره پروفیلی مدل Linea

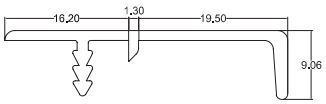

L380	دستگیره پروفیلی خطی مدل Linea رنگ مشکی مات طول ۱۲۲۰mm
L381	دستگیره پروفیلی خطی مدل Linea رنگ شامپاینی مات طول ۱۲۲۰mm

سازگار با i020

دستگیره پروفیلی کمدی مدل Linea

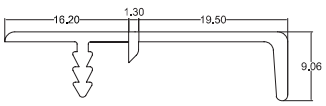

L385	دستگیره پروفیلی کمدی خطی مدل Linea رنگ مشکی مات طول ۳۰۰۰mm
L386	دستگیره پروفیلی کمدی خطی مدل Linea رنگ شامپاینی مات طول ۳۰۰۰mm

سازگار با i020

پروفیل زیر صفحه کابینت طول ۵۸۵۰mm



L601	پروفیل زیر صفحه کابینت رنگ نوک مدادی طول ۵۸۵۰mm	399,300,000R
L611	کرنر جوینت پروفیل زیر صفحه کابینت رنگ نوک مدادی	39,930,000R



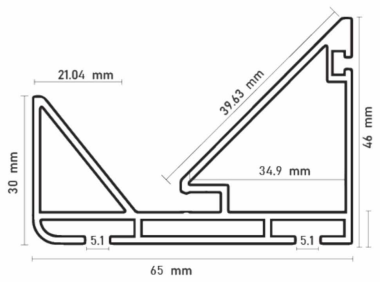

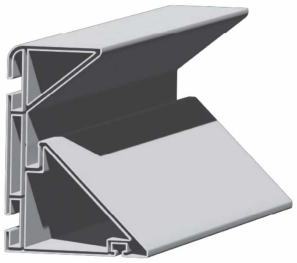

پاخور آلومینیومی مورب خطی با قابلیت نور پردازی ارتفاع ۱۰۰mm طول ۴۸۰۰mm



L620	پروفیل پاخور آلومینیومی مورب خطی رنگ مشکی مات با قابلیت نور پردازی ارتفاع ۱۰۰mm، طول ۴۸۰۰mm	106,480,000R
L621	کنج پاخور آلومینیومی مورب خطی رنگ مشکی مات ارتفاع ۱۰۰mm	6,655,000R
L622	اتصال میانه پاخور آلومینیومی مورب خطی رنگ مشکی مات ارتفاع ۱۰۰mm	6,655,000R
L623	گسکت درزگیر زیر پروفیل پاخور آلومینیومی مورب خطی طول ۴۸۰۰mm	13,310,000R
i204	کاور دیفیوزر لایتینگ طول ۴۸۰۰mm	7,986,000R

نور پیشنهادی: N۶۹۱

